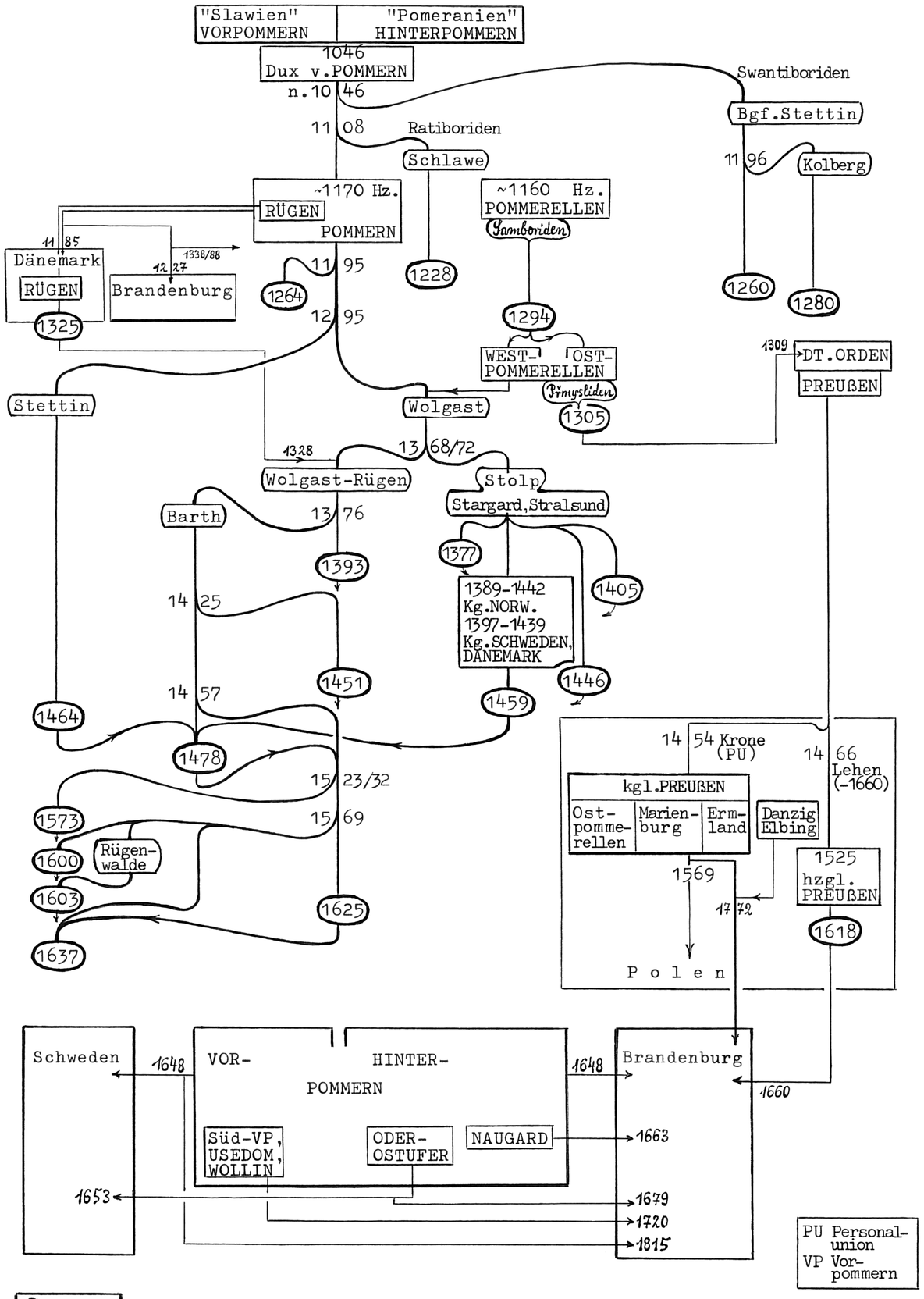

POMMERN

6.1

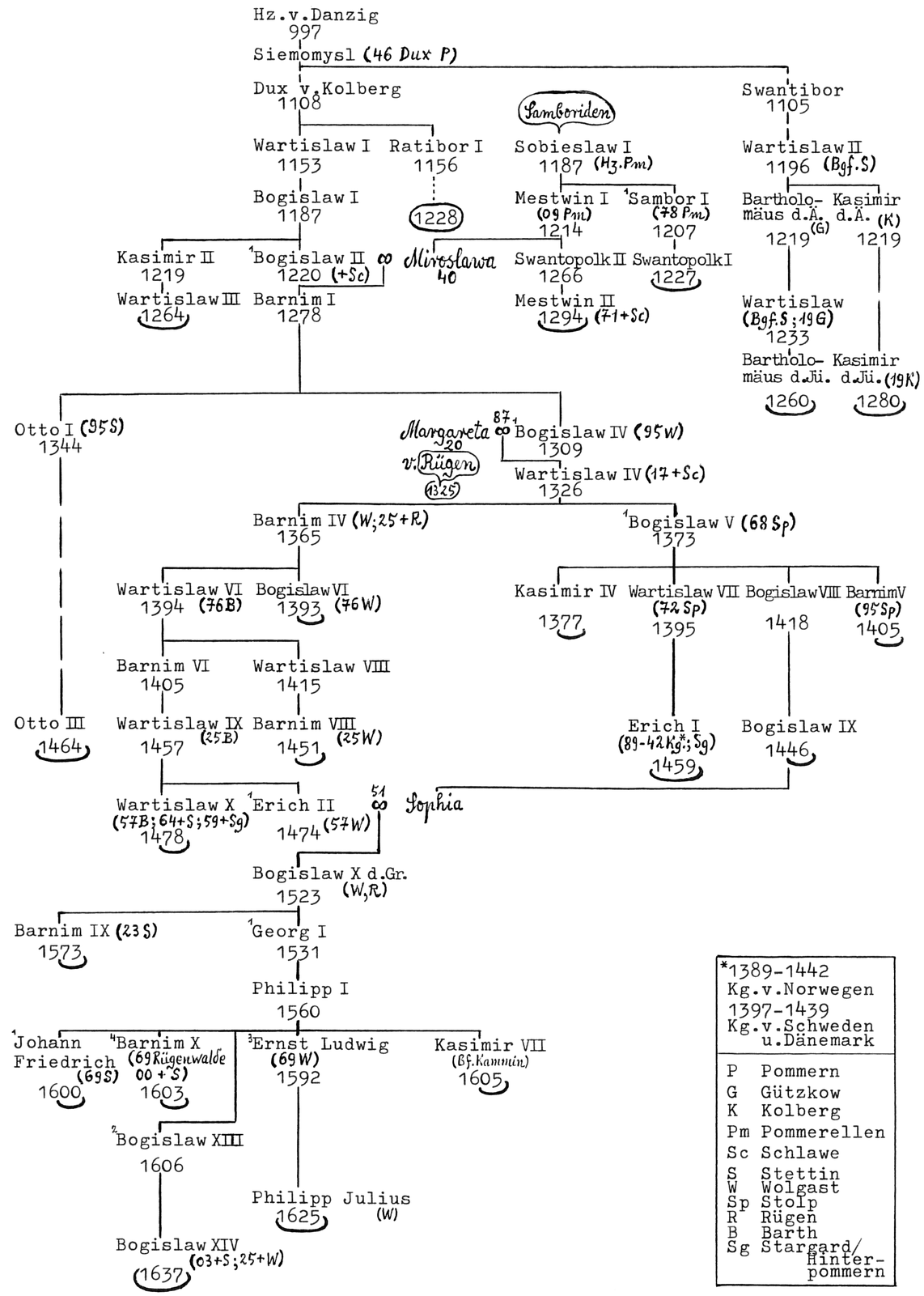

POMMERN

6.2

Ulrich Zwanzig www.heiratspolitik.de / Copyright: Creative Commons (Namensnennung - Nicht-kommerziell - Keine Bearbeitung 3.0)