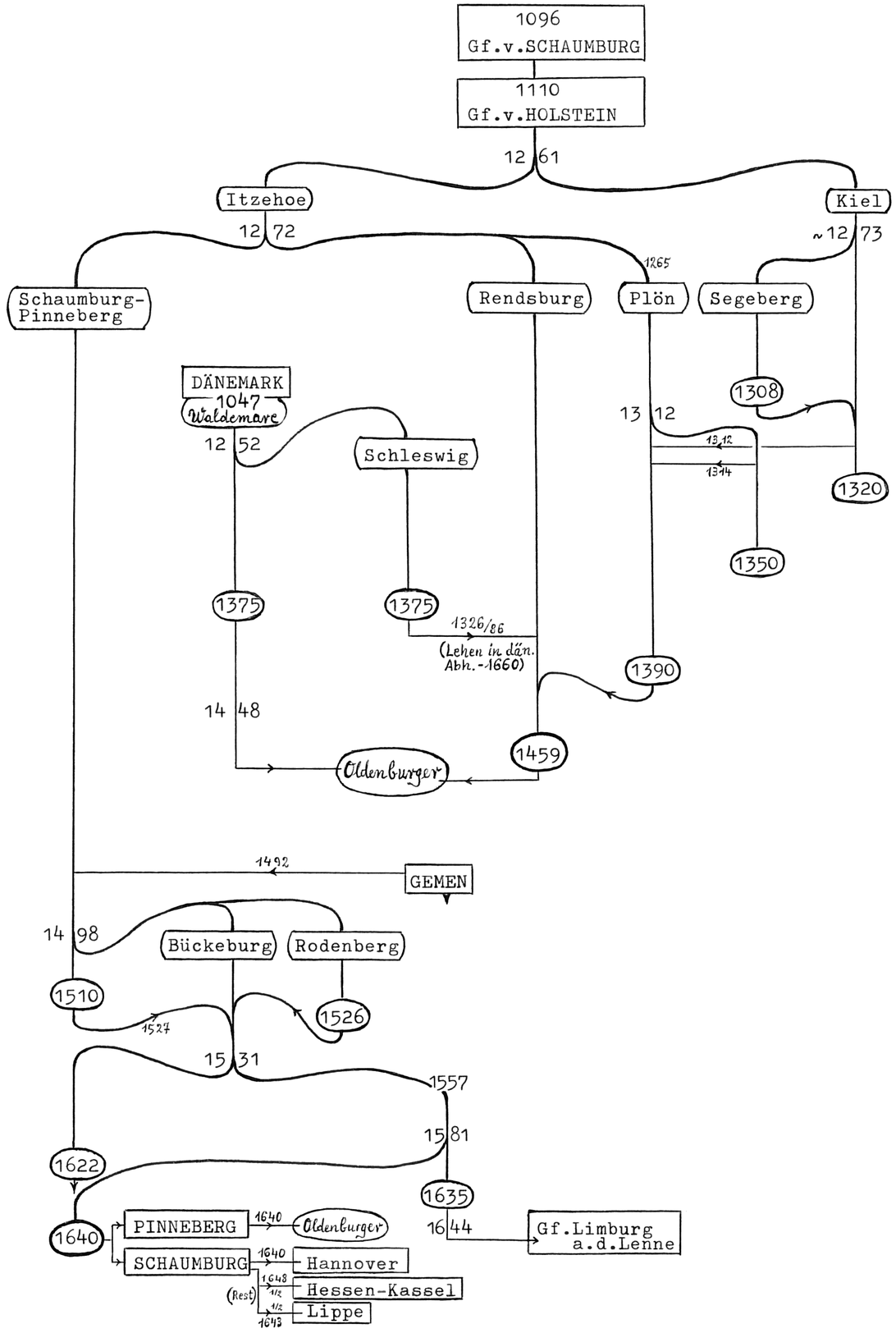


SCHAUMBURGER

8.1

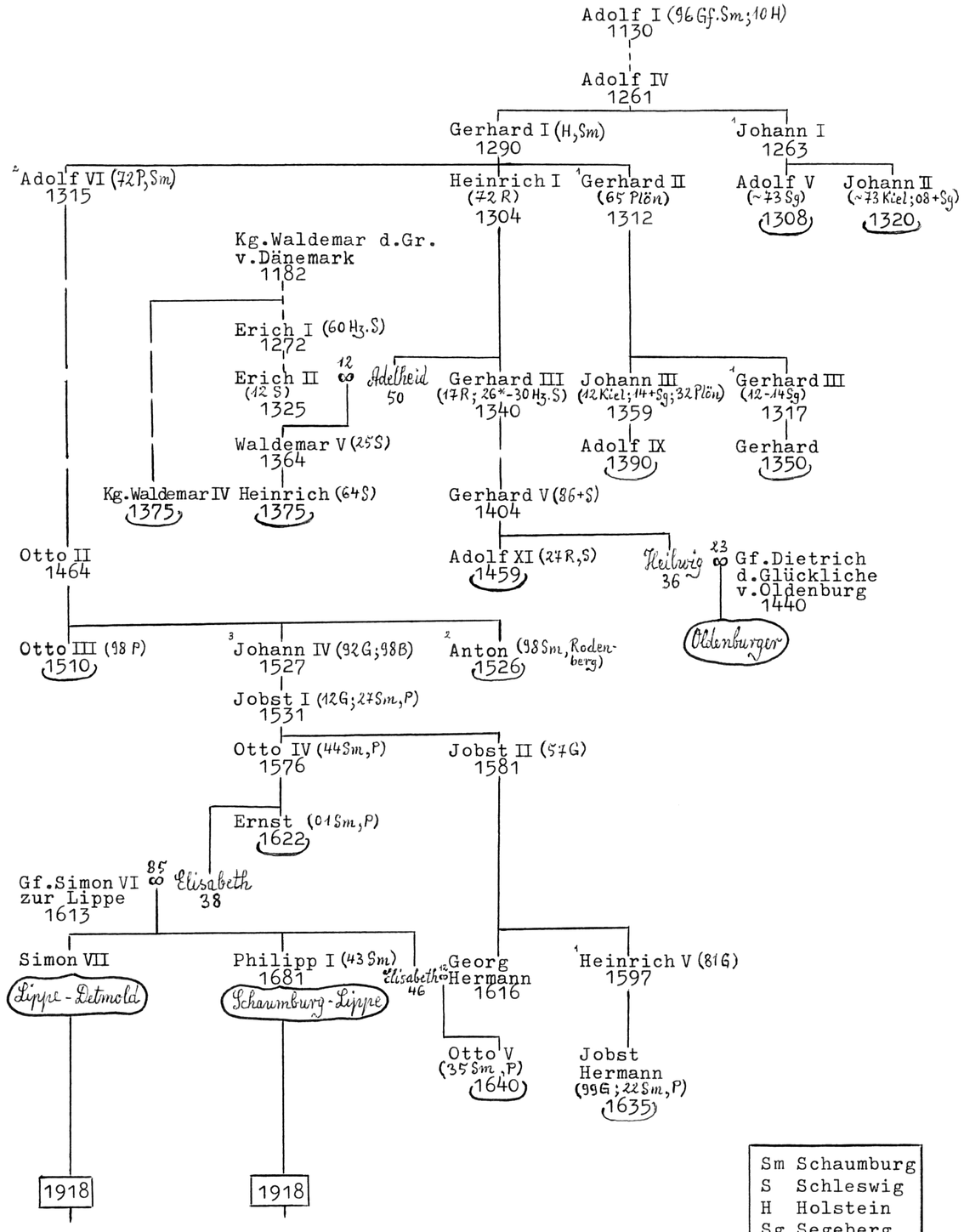


1326* Schleswig Lehen der Schaumburger (Abhängigkeit von Dänemark bis 1660)

| | |
|---|---|
| Sm | Schaumburg |
| S | Schleswig |
| H | Holstein |
| Sg | Segeberg |
| P | Pinneberg |
| R | Rendsburg |
| G | Gemen |
| B | Bückeburg |

8.2

SCHAUMBURGER

Ulrich Zwanzig www.heiratspolitik.de / Copyright: Creative Commons (Namensnennung - Nicht-kommerziell - Keine Bearbeitung 3.0)